Tabouret Postura+ Wood avec dossier

TCA375



Tabouret Postura+ Wood avec dossier

TCA375



Le tabouret Postura+ est doté d'une coque ergonomique conçue pour améliorer la posture. Ses pieds en bois massif de hêtre lui confèrent durabilité et élégance. Il est idéal pour les salles de classe, les espaces polyvalents, les bibliothèques et les cantines.

COQUE

Purple Haze, Grape Crush, Nordic Blue, Ink Blue, Aqua Blue, Powder Blue, Forest Green, Olive Green, Hazy Jade, Lime Zest

Sun Yellow, Rose Blossom, Tangerine Fizz, Poppy Red, Misty Brown, Light Sand, Ash Grey, Iron Grey, Slate Grey, Jet Black

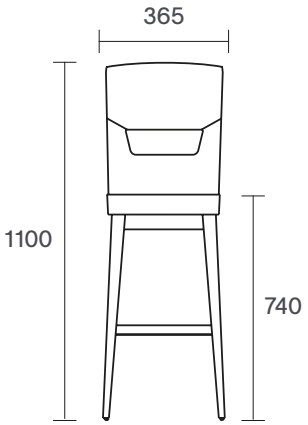

6 ud/boîte

32 kg

Composants

Coque:
- 30 % de polypropylène recyclé + 70 % de polypropylène vierge.
- Fabriquée par moulage par injection avec du polypropylène à haut impact injecté avec du gaz.

Pieds:
- Bois massif de hêtre.

Caractéristiques principales

- Robuste.
- Nettoyage facile.
- Coque ergonomique.
- Dossier légèrement flexible.
- Ouverture dans le dossier pour une meilleure ventilation.
- 100 % recyclable.

Entretien

- Vérifier l'état de la coque.
- Vérifier qu'il n'y a aucune fissure ni rupture dangereuse.

Nettoyage

- Enlever la poussière avec un chiffon sec ou une brosse. Laver avec une éponge ou un chiffon imbibé de savon neutre ou d'un mélange d'eau et de vinaigre. En cas de salissures incrustées, de graisse ou de taches, il est possible d'utiliser de l'ammoniaque.

- Nettoyer les pieds en bois avec du savon neutre.

Coque



Pieds



Pantone

Couleur	
Purple Haze (518C)	
Grape Crush (513C)	
Nordic Blue (289C)	
Ink Blue (2144C)	
Aqua Blue (638C)	
Powder Blue (645C)	
Forest Green (7728C)	
Green Olive (5625C)	
Hazy Jade (5507C)	
Lime Zest (381C)	
Sun Yellow (7548C)	
Rose Blossom (692C)	
Tangerine Fizz (021C)	
Poppy Red (485C)	
Misty Brown (7531C)	
Light Sand (7536C)	
Ash Grey (4275C)	
Iron Grey (10C)	
Slate Grey (4139C)	
Jet Black (Black C)	