DIDA Move Comfort Tabouret

TAC580B



DIDA Move Comfort Tabouret

TAC580B



Tabouret polyvalent et d'apprentissage actif-collaboratif. Conçu pour une utilisation dans les salles de classe, les bibliothèques ou les bureaux. Réglable en hauteur.

PIEDS

Noir

COQUE

Powder Blue, Cayenne, Ash Grey, Olive Green, Nordic, Valencia Yellow, Basalt Grey, Lilac, Mustard, Red Clay, Sand

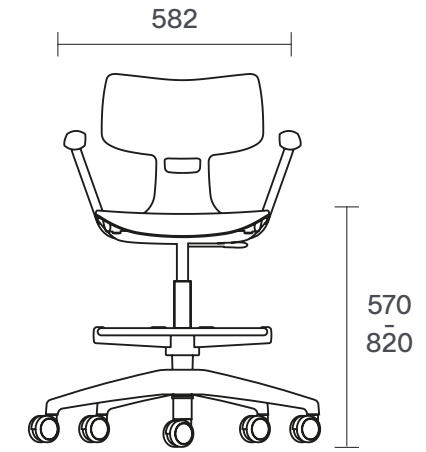

1 ud/boïte

10 kg

Composants

Coque:
- Polypropylène + 15% GV.
- Fabriqué par injection dans un moule.

Base:
- 70% de polyamide + 30% GV.

Roues:
- Roues de Ø65 mm. Capacité de charge dynamique de 50 kg par roue.

Accoudoirs:
- Tube d'acier de Ø22x1,5mm. Peinture époxy. Minimum 50µm.
- Repose-bras : 100% polypropylène.

Caractéristiques principales

- Robuste.
- Facile à nettoyer.
- Base à 5 branches ou pieds avec roulettes.
- Option : assise rembourrée en tailles 5 et 6.
- Repose-pieds : métallique ou plastique.
- Coque ergonomique.
- Fabriquée avec 15% de polypropylène recyclé.
- Avec un couvercle inférieur.
- Réglable en hauteur grâce à une manette située sous l'assise.
- Bord de l'assise arrondi et forme lombaire au bas du dossier.
- Dossier légèrement flexible.
- Ouverture dans le dossier pour une meilleure ventilation.
- Renforcé à la base du dossier.
- Coque texturée anti-dérapante.

Entretien

- Vérifier l'état de la base.
- Vérifier l'état de la coque.
- S'assurer qu'il n'y a pas de fissures ou de ruptures dangereuses.

Nettoyage

- Enlever la poussière avec un chiffon sec ou une brosse. Nettoyer avec une éponge ou un chiffon avec du savon neutre ou un mélange d'eau et de vinaigre. En cas de saleté incrustée, de résidus de graisse ou de taches, l'ammoniac peut être utilisé.

Manette



Poignée



Base à 5 branches



Siège r embourré



Optionnel

Pantone



Ash Grey
4275C



Cayenne
7623C



Olive Green
5625C



Powder Blue
645C



Valencia Yellow
115C



Nordic Blue
289C



Basalt Grey
425C



Mustard
7509C



Lilac
523C



Sand
467C



Red Clay
4038C